L'amplification Haute-Fréquence

Nombreux sont les amateurs qui ignorent quel est le rôle exact de l'amplification H. F. Pour beaucoup d'entre eux, H. F. et B. F. ne sont que des mots et s'ils construisent un poste, la plupart ne sauraient pas dire pourquoi ils adoptent l'une de ces amplifications plutôt que l'autre. Cependant, ainsi que nous le recommandons si souvent dans notre page de « Radio-Réveil », l'amateur ne doit jamais sacrifier la pureté à la puissance. Un parallèle entre la Haute et Basse fréquence permettra à beaucoup de sansfilistes de résoudre les cas, même les plus difficiles.

Les divers montages de postes récepteurs complets que nous avons étudiés précédemment permettent, avons-nous vu, l'obtention d'excellents résultats au point de vue :

Sélectivité (due au dispositif d'accord employé et à l'effet de réaction);

Puissance (grâce à l'amplification B. F.);

Sensibilité... si l'on dispose d'un collecteur d'onde étendu, bien dégagé des masses environnantes, la sélection étant faite par lampe pour bénéficier de la résistance négative introduite par la réaction.

Dans les cas contraires (antenne très mal dégagée ou antenne intérieure, ou emploi d'un collecteur d'onde de fortune), il faut, avec les montages à amplificateur B. F. se contenter de la réception des postes émetteurs très puissants ou peu éloignés. Les amateurs ne se contentent pas, et avec raison, de ces maigres résultats et désirant capter les émissions des postes étrangers (lesquelles sont souvent fort intéressantes) devront donc, s'ils sont défavorisés quant à leur aérien, avoir recours à des montages leur permettant d'amplifier les oscillations reçues avant de les détecter. C'est là le rôle des amplificateurs à haute fréquence.

En effet, alors que l'amplification basse fréquence est uniquement une amplification de puissance l'amplification haute fréquence concourt surtout à augmenter la sensibilité du poste récepteur. Elle permet en outre un accroissement d'intensité des signaux qui pourraient être normalement reçus par simple détectrice à réaction et il est dans ce cas possible de se contenter, pour obtenir du haut parleur, d'un seul étage basse fréquence, ce qui ne peut être avantageux au point de vue de la netteté et de la fidélité de reproduction.

L'amplification haute fréquence peut concourir aussi, selon les montages utilisés, à renforcer la sélectivité propre apportée par le dispositif d'accord. Notons que cet avantage est souvent obtenu au détriment de la facilité de mise au point et à la simplicité des réglages sur une émission donnée.

Il serait superflu de rappeler les divers modes de liaison. Il suffira à nos lecteurs de se reporter aux bons schémas complets des récepteurs soit à amplification H. F. que nous avons publiés et après une étude minutieuse des diverses conditions qui leur permettent l'installation d'un poste, chacun choisira le mode d'amplification qui convient le mieux pour s'assurer une réception d'une grande pureté.

AMATOR.

L'ÉCOLE DE L'AMATEUR

Un "Super" d'amateur

Nous avons éludié dans nos deux précédents articles la construction détaillée des trois organes qui, avec la lampe bigrille, caractérisent le montage d'un chargeur de fréquence : l'oscillatrice, le filtre ou « Tesla » et les transformateurs de moyenne fréquence.

Il nous reste à voir maintenant comment on assemble ces diverses pièces.

Disons tout de suite que le « super » n'est pas un poste sans reproches, qu'il a de multiples inconvénients, dont les principaux sont un bruit de fond parfois insupportable, et une irrégularité de puissance dans la réception des diverses longueurs d'ondes, irrégularité qui se traduit par des « trous » dans la gamme des réceptions. Ce dernier inconvénient surprend souvent les possesseurs de supers, qui se plaignent de recevoir très bien certains postes et fort mal d'autres, sans savoir à quoi attribuer ce phénomène.

Il est très difficile d'éliminer ces deux défauts du super. Le premier (bruit de fond) a des causes diverses : le fonctionnement de la bigrille dans laquelle les fonctions de modulatrice et hétérogène ne sont pas suffisamment séparées, et l'industion mutuelle des circuits de moyenne fréquence. Le second (trous dans l'accrochage) dépend de l'oscillatrice (couplage des deux bobines) et aussi du cadre pour les ondes de longueur voisine de celle de la longueur fondamentale de l'enroulement.

C'est donc par le soin apporté au montage que l'on arrive à réduire au minimum ces inconvénients.

Si l'on ajoute à cela la difficulté d'accorder les transfos de M. F. de façon à conserver essez de sélectivité sens nuire à la qualité de la réception par un accord trop « pointu », on se rend compte que le montage d'un super, il est théoriquement simple, est pratiquement fort délicat et qu'il y a, en fait, très peu de ces appareils qui donnent des résultats vraiment satisfaisants.

C'est la raison pour laquelle nous réédtons que, pour l'amateur qui peut installer une antenne, le classique poste à 3 ou 4 lampes comme le R.N.3, donnera des résultats infiniment plus intéressants que n'importe quel super. C'est uniquement à ceux qui sont absolument obligés de recevoir sur cadre que l'on peut recommander l'emploi du changeur de fréquence et, dans ce cas, recommander en même temps de bien choisir l'appareil qu'il veut acquérir s'il ne se sent pas de taille à le monter lui-même.

Ces quelques observations faites, nous passerons à l'examen du montage du super dont nos lecteurs connaissent maintenant les éléments constitutifs.

Le « Super » classique se compose d'une bigrille modulatrice indiquée en B sur le schéma et reliée d'une part au cadre, accordé par le condensateur variable C. V. 1 d'une capacité totale de 1/1.000. D'autre part la grille extérieure est reliée, ainsi que la plaque, aux bornes d'entrée de l'oscillatrice accordée par un second condensateur variable C. V. 2.

L'ensemble de la bigrille est relié aux deux moyenne-fréquence (M. F. sur le schéma) par le Tesla ou Filtre (F) dont l'entrée du primaire est connectée à la sortie de la bobine plaque de l'oscillatrice et la sortie du primaire au + 40. Le primaire du Tesla est accordé par un petit condensateur de 0,5/1.000. Quant au secondaire du Tesla son entrée est reliée à la grille de la première M. F. et sa sortie au potentiomètre (Po).

La liaison entre la 1re M. F. et la 2e M. F. est réalisée par un transfo T (transfo moyenne fréquence dont nous avons donné la construction) dont le primaire est connectée à la plaque d'une part et au + 80 de l'autre, tandis que le secondaire est relié à la grille de la 2e M. F. et au Potentiomètre.

La 2e M. F. est, elle, reliée à la lampe détectrice D par un transfo analogue au précédent et connecté de la même manière, à la seule différence que la liaison avec la grille de la lampe D est faite par l'ensemble détecteur bien connu : petit condensateur de 0,2/1.000 et résistance de 4 mégohms.

On remarquera que les secondaires du Tesla comme des deux transfos moyenne fréquence comportent des condensateurs variables. Ces condensateurs sont, plus exactement de petits condensateurs réglables que l'on peut fixer au-dessus des plaquettes d'ébonite qui serrent les galettes dont nous avons indiqué la construction. Ces petits condensateurs réglables ont une capacité maxima de 0,5/1.000. Leur rôle est très important, car ce sont eux qui permettent l'accord du Tesla et transfos sur l'onde résultante (onde de moyenne fréquence), accord effectué une fois pour toutes et dont dépend entièrement le fonctionnement du super.

La lampe détectrice est suivie d'un étage d'amplification en basse fréquence classique que les amateurs connaissent bien et qu'il est inutile de décrire plus longuement.

Nous donnerons dans un prochain article les indications sur le réglage du Super, ainsi qu'un plan de cablage de ce poste comportant 5 lampes, mais que l'on pourra facilement transformer en un 6 lampes, en ajoutant un 2e étage de basse fréquence.

E. V.

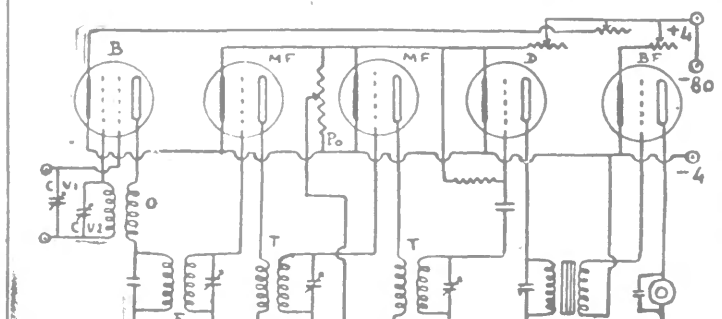

Schéma d'un Super à 5 lampes

Les auditions de Radio P.T.T.-Nord

TOUS LES JOURS

A 12 h. 30. — Radio-Concert offert par l'Association de Radiophonie du Nord de la France.

TOUS LES JOURS, SAUF LE DIMANCHE

18 h. 34. — Cours : informations, produits agricoles; huiles pour autos; arrivée des navires au port de Dunkerque. Valeurs de la Bourse de Lille.
19 h. 15. — Disque réglage et communiqués. Cours : farine, engrais, tourteaux. Vieux métaux. Valeurs des Bourses de Paris, Londres, New-York, Bruxelles, Panonceaux.

SAMEDI 11 MAI

19 h. 30. — Concert.
20 h. 45. — Soirée organisée par l'Association de Radiophonie du Nord. Scènes de revue, de MM. Daudelin et Boulcourt, interprétées par la troupe Line Dariel.

Informations du « Réveil du Nord ».

DIMANCHE 12 MAI

10 h. — Concert de musique reproduite.
20 h. 15. — Le 1/4 d'heure dominical du sportif par le Parleur des Flandres.
20 h. 30. — Soirée organisée par l'Association de Radiophonie du Nord et consacrée à Jeanne d'Arc.

A l'issue de cette soirée, relais de l'Ecole Supérieure des P.T.T. pour la retransmission de la musique de danse du Coliséum.

Informations du « Réveil du Nord ».

LUNDI 13 MAI

19 h. — Le 1/4 d'heure Polydor.
19 h. 40. — Radio-Concert organisé par l'Association de Radiophonie du Nord.
20 h. 45. — Radio-Concert organisé par l'Association de Radiophonie du Nord.

Informations du « Réveil du Nord ».

LA LAMPE QUI DURE

MEGAM

Type Universel et Détectrice, 30 fr.
Demandez-la partout. — Dépositaire à Lille :
M. L. PENANT, 152, rue Gustave-Delory

MARDI 14 MAI

19 h. — Le 1/4 d'heure Polydor.
19 h. 40. — Information ou causerie agricole et horticole organisée par le Ministère de l'Agriculture (Direction des Services agricoles départementaux).
20 h. — Causerie fiscale par M. Jamain, expert-comptable.
20 h. 45. — Relais de l'Ecole Supérieure des P.T.T.

Informations du « Réveil du Nord ».

MERCREDI 15 MAI

19 h. — Le 1/4 d'heure Polydor.
19 h. 15. — Communiqués. — Causerie sur les causes d'insuccès dans l'application des produits insecticides et antiprotogamiques.
19 h. 40. — Diffusion du 83e Concert Radiophonique offert par le journal « Le Réveil du Nord », avec le concours de M. Auguste Labbe, chroniqueur parisien du « Réveil du Nord » : de l'orchestre Radio P.T.T. Nord et des meilleurs artistes.
20 h. 45. — Diffusion d'une importante manifestation artistique de la Région du Nord.

Informations du « Réveil du Nord ».

STOCK ACCUMULATEURS
Neufs :: Occasions :: Réparations :: Charge
Tarif réduit. — WEYTS, 28, rue Colbert, LILLE

JEUDI 16 MAI

17 h. — Matinée Enfantine de Grand-Papa Léon offerte par l'Association de Radiophonie du Nord.
19 h. — Le 1/4 d'heure « Polydor ».
19 h. 40. — Radio-Concert organisé par l'Association de Radiophonie du Nord.
20 h. 40. — Causerie agricole pour les jardins ouvriers faite par M. Lenfant, professeur spécial d'horticulture (direction des services agricoles départementaux).
21 h. — Relais de l'Ecole Supérieure des P.T.T.

Informations du « Réveil du Nord ».

Dans les Radio-Clubs

A ROUBAIX. — **Aux jeunes gens des contingents de 1929 et 1930.** — Le Comité du Radio-Club du Nord de la France nous prie de rappeler, aux jeunes futurs soldats, que des cours de radiotélégraphie préparant au brevet de radiotélégraphiste et à cet emploi dans l'armée, sont donnés au café des Arcades, 55, rue Neuve, à Roubaix, les lundi et jeudi de chaque semaine de 19 h. 30 à 20 h. 30.

Outre les avantages que ces cours procurent aux jeunes gens, le « Sou du Soldat » leur permettra suivant les résultats obtenus aux examens, de recevoir une somme de 20 francs par mois pendant la durée de leur service militaire.

De plus, à leur libération il leur sera accordé des gratifications suivant leur conduite au régiment et le grade obtenu.

Ces cours, donnés par des instructeurs spécialistes, reprendront lundi 29 avril prochain, à 19 h. 30 précises.

Les inscriptions sont reçues en permanence, au siège social du Radio-Club du Nord de la France, café des Arcades, 55, rue Neuve. Droit d'entrée : 10 francs.

A. MARCHANDIER
11, Rue St-Pierre St-Paul
RADIO-ETMA
LILLE
33, Rue Léon Gambetta

Notre CATALOGUE 1929, volume de 70 pages avec PLANS de MONTAGES MODERNES de 1 à 6 lampes, va paraître.

Malgré son importance, son prix ne sera que de ... 0 fr. par poste, 4 fr. 15, contre remboursement. Demandez-le dès maintenant pour le recevoir aussitôt paru, car il ne pourra être envoyé qu'un exemplaire par personne.

T.S.F. Aux Etabl. Maurice PERMANNE, Constructeur Radio
15, rue Corneille, LILLE. Réduction de... 25 %

ESCRIME

TOURNOI NATIONAL D'EPEE A ROUBAIX

L'Académie des Sports de Roubaix organise, pour le dimanche 26 mai courant, dans la salle des fêtes de la rue de l'Hospice et sous le patronage de la Fédération d'Escrime du Nord, un grand tournoi d'épée (ce tournoi, individuels et amateurs, aura lieu pour l'attribution de la Coupe Jean-Mercier.

Nous donnons ci-après le règlement du combat :

Les tireurs devront être porteurs de leurs licences, nationale ou internationale 1929, faute de quoi la participation aux épreuves leur serait interdite.

Les épreuves, éliminatoires et demi-finales se disputeront en une touche, à l'épée, pointe d'arrêt à 5 branches. La finale se disputera en deux touches et sera composée de dix tireurs.

Le tournoi commencera à 9 h. 30 très précises. Tout tireur non présent à l'appel de son nom sera définitivement rayé. Un appel aura lieu à 9 h. 15.

La coupe « Jean Mercier » mise en compétition, sera acquise définitivement au vainqueur; divers prix seront répartis entre les autres finalistes.

En outre, les deux premiers éliminés de chaque demi-finale disputeront un barrage pour le 1er et 2e prix, immédiatement après la demi-finale. De plus, des médailles seront offertes aux 6 premiers éliminés des demi-finales.

Au professeur du premier, 100 francs; au professeur du deuxième, 50 francs. Ces primes ne pourront être cumulées.

Si pour une raison quelconque, un tireur ne termine pas les épreuves, le premier alinéa du chapitre 5, page 18 du règlement de la F. I. E. sera appliqué.

Les concurrents seront munis de vêtements blancs très solides, conformes en tous points au règlement, ainsi que leur matériel.

Ils devront se conformer aux décisions du Jury : celui-ci sera formé d'un président, assisté de 4 juges suivant les règlements de la F. N. E.

Les engagements seront reçus jusqu'au 23 mai, par M. Paul Tagnard, 29, boulevard de Fourmies, Roubaix. Pour être valables ils devront être accompagnés du numéro de la licence nationale ou internationale.

Le montant du droit d'engagement est fixé à 10 francs (dont 2 francs pour la taxe nationale) par tireur. Pour les engagements qui parviendraient après le 23 mai, le montant du droit d'engagement sera augmenté de 50 %.

Le comité décline toute responsabilité pour les accidents qui pourraient survenir au cours du Tournoi, tant aux tireurs qu'aux spectateurs.

En cas d'égalité de victoires, les barrages se disputeront suivant le règlement de la F. I. E.

Le Comité d'organisation tranchera sans appel les cas non prévus dans le présent règlement, en se conformant au règlement de la F. N. E.

Le Comité d'organisation.

AUTOMOBILISME

Rallye Automobile de Bourgogne

Le Rallye du Meeting Automobile de Bourgogne a donné les résultats suivants :

Classement général : 1er, Hélliot (Châlons-sur-Saône), 4.284 km.

Classement des motos : 1er, Vion (Chagny) 4.164 km.

Classement des Dames : 1er, Mme Doré (Lille), 1.692 km.

BOXE

LE GALA DE LENS

Le gala de boxe organisé mercredi soir, salle de la Maison Syndicale, rue Zola, par le Club Pugilistique Lensois a obtenu un très grand succès. Juges : MM. Domergue, d'Avion ; Médicus, de Donai et Stallah, de Lens ; Arbitre : M. Druon ; Chronométreur : M. Mayeux.

Le service médical était assuré par M. le docteur Alexandre de Lens.

Les Combats. — 1er : Faupel, d'Avion, vainqueur aux points de Bétz, de Liévin.

2e : Hetum, de Cambrai, vainqueur aux points du lensois Moriau.

3e : Nève, de Cambrai et Edwards, de Lens, font match nul après une lutte intéressante.

4e : Le lensois Consille, vainqueur du cambraisien Lely, par abandon au 4e round ; Lely avait été descendu pour 9 secondes au 1er round (le plus beau combat de la soirée).

5e : Hallais junior, de Lens, vainqueur aux points du lievrois Bosselet.

6e : en 10 r de 2 m. Combat-vedette : Le professeur Hallais, de Lens descend son adversaire Tricotteau, d'Aniche, au 2e round par un direct à la mâchoire.

7e : en 10 rounds de 2 m. : Dubois, de Cambrai, vainqueur par abandon de Vandercapelle, de Lens, qui après avoir nettement dominé, du se retirer du ring au 4e round, s'étant traversé la lèvre inférieure.

LA FINALE DU TOURNOI DES NOVICES A ROUBAIX

L'Académie des Sports avait organisé, hier, dans la belle salle de la rue de l'Hospice, sa finale du Tournoi des Novices. Les combats se déroulèrent en deux rounds de 2 et un de 3.

Demi-finale poids plume : Garnier, de Bully, bat Delfète d'Houplines par k.-o. ; Breton, A. S. R., bat Crépel de Bully.

Demi-finale poids coq : Dupuis, de Bully, bat Fredy, de Templeuve.

Finale demi-moyens : Beugniez, de Bully, bat Sièvet, de Douai.

Demi-finale légers : Impe, A. S. R., bat Delnette, d'Armentières ; Colin, A. S. R., bat Delannoy, A. S. R.

Finale poids mouches : Rasson, A. S. R., bat Cardon, A. S. R.

Demi-finale poids papier : Legros, A. S. R., bat Degrange, salle Vanhove, par abandon.

Finale des poids moyens : Laveine, A. S. R., bat Debucquoy, de Mouscron.

Finales poids minimes : Landry, de Canteleu, bat Caudron, de Fournes.

Finale des demi-lourds : Impe, A. S. R., bat Pillot, de Templeuve, apr abandon.

Finale poids lourds : Herbeaux, de Mouscron, bat Tavernier, de Templeuve, par abandon.

Finale poids plumes : Garin, de Bully, bat Breton, A. S. R., par k.-o.

Finale poids coq : Dupuis, de Bully, bat Cuvelier, de Templeuve.

Finale opids légers : Colin, A. S. R., bat Impe, A. S. R., par abandon.

Finale poids papiers : Legros A.S.R. bat Vandeleene A.S.R.

Voici la distribution des prix. — Challenge Gibbs à l'Académie des Sports. ; Challenge M. Bayard, au Boxing Club de Bully-Grenay ; Challenge Massement, au Club ayant le plus de victoires, Académie des Sports de Roubaix, 36 victoires ; Challenge .. Roussel, Boxing Club de Bully, 19 victoires ; Challenge T. Molle, au boxeur le plus scientifique à Lebro de l'A.S.R.

Individuel (au premier de chaque catégorie. — Poids plume : Garni.

Poids coq : Dupuis ; 1/2 moyen : Beugniez ; Léger, Colin. ; mouche : Rasson ; papier : Lebros ; moyen : Laveine ; minime : Landry ; 1/2 lourd : Impe.

Nos équipes de football-association

L'EQUIPE RÉSERVE DE DECHY-SPORTS.

HIPPISME

COURSES A LONGCHAMPS

PREMIERE COURSE. — **Prix de Villeneuve** (13 partants) : 1. Koussar (J. Winkfield) g. 23.50 ; pl. 10.50. — 2. Olive Vierge (R. Tremeau) pl. 18.50. — 3. Forgetful (F. Williams) pl. 9.

DEUXIEME COURSE. — **Prix de Marnes** (10 partants) : 1. Amor (E. Hervé) g. 24.50 ; pl. 10. — 2. Azalais (E. Chancelier) pl. 10. — 3. Strelitz (H. Signoret) pl. 44.

TROISIEME COURSE. — **Prix de St-James** (13 partants) : 1. Take It Easy (J. Jennings) g. 22 ; pl. 8.50. — 2. Héroine III (A. Esling) pl. 10. — 3. Poesie (D. Torterolo) pl. 8.50.

QUATRIEME COURSE. — **Prix D'Harcourt** (7 partants) : 1. Guy Fawkès (E. Chancelier) g. 68 ; pl. 20. — 2. Bubbles (C. Bouillon) pl. 8.

CINQUIEME COURSE. — **Prix de Sèvres** (7 partants) : 1. Rosolfo (E. Chancelier) g. 33.50 ; pl. 16.50. — 2. Kœnigsmark II (M. Chancelier) pl. 13.50.

SIXIEME COURSE. — **Prix de Montretout** (13 partants) : 1. Pimenton (V. Flora) g. 89.50 ; pl. 29.50. — 2. Rayon de Bonheur (F. Leroux) pl. 30.50. — 3. Bright Morn (J. Rosso) pl. 32.

COURSES A BRUXELLES

Voici les résultats de la Grande Course de haies de Bruxelles, disputée hier sur l'Hippodrome de Groenendael, sur une distance de 3.000 mètres. Montant du prix : 40.000 francs.

1. Dusky Boy (T. Robinson) ; 2. Légendaire (A. Kalley) ; 3. Melbourne (Stacpoole).

Gagné par 1 longueur ; 1 longueur séparait le second du 3e. Il y avait 14 partants.

Pari mutuel. — Pesage : g. 51.50 ; pl. 13 ; pl. 9 ; pl. 11.50.

Pelouse : g. 30 ; pl. 12.50 ; pl. 9 ; pl. 12.

Hier s'est disputé sur l'Hippodrome de Groenendael, le Grand Steeple-Chase de Bruxelles sur une distance de 5.000 m. Montant du prix : 160.000 fr.

Voici les résultats : 1. Bonsoir (Bacon) 7/4 ; 2. Pascal (Langerome) 7/2 ; 3. Aulnay (R. Ball) 15/4.

Gagné par 10 longueurs ; une courte encolure séparait le second du 3e. Il y avait 8 partants.

CHEMIN DE FER DU NORD

Livret-Guide officiel Affiches illustrées

Pour permettre à sa clientèle d'arrêter le choix de sa villégiature pour les prochaines vacances, la Compagnie du Chemin de fer du Nord vient de publier son Livret-Guide officiel pour l'année 1929, qu'on peut se procurer dès à présent au prix de 2 francs dans les bibliothèques des gares et dans les bureaux de renseignements des gares de Paris-Nord, Amiens et Lille.

En outre, ce Livret-Guide sera envoyé franco contre la somme de 2 fr. 65 sur demande adressée au Secrétariat général de la Compagnie (Publicité), 18, rue de Dunkerque, Paris (10e).

Ce Livret-Guide ne contient pas les horaires du service d'été, mais tout acheteur recevra gratuitement ces horaires sur demande adressée dans les conditions insérées au présent Livret-Guide.

D'autre part, le Secrétariat général de la Compagnie (Publicité), met en vente les affiches illustrées éditées par le réseau. Leur prix varie de 3 à 20 francs. Pour les commandes par correspondance, il y a lieu d'ajouter le montant des frais d'envoi (1 fr. 95 pour les deux premières affiches, 2 fr. 15 pour trois affiches jusqu'à cinq).

LE RÉVEIL DU CINÉMA

CINÉROMANS FILMS DE FRANCE ET PARIS CONSORTIUM CINÉMA présentent une version de

L'Enfant-Roi

destinée à être passée en une seule séance

La plus grande maison productrice de films français qu'est la Société des Cinéromans Films de France vient d'éditer une version réduite de son grand succès : « **L'ENFANT ROI** ».

C'est sans doute la plus belle réalisation qui ait été faite dans le genre dit historique.

S'il est un genre où le goût doit avoir une large part, c'est bien celui-là : il est des eas où la légende vaut mieux que l'histoire et sur l'existence si tragique et si émouvante du petit roi Louis XVII plane le plus grand mystère.

Une scène émouvante de l'Enfant-Roi

On imagine malaisément l'effort nécessité par une pareille reconstitution.

Tout d'abord le metteur en scène doit s'entourer de toutes les garanties lorsqu'il opère une reconstitution.

Après ce travail long et minutieux, vient la réalisation et dans le cas qui nous occupe, tous les moyens ont été mis à la disposition du prestigieux animateur qu'est M. Jean Kemm, pour lui permettre de faire un chef-d'œuvre.

Que l'on se représente des trains entiers débarquant les figurants nécessaires pour les mouvements de foule. Une sorte de caravane s'achemine par les rues de Versailles, sous les yeux de la population surprise mère dans l'immense cour du pa tionnent, rangées en une longue fi portant des groupes électrogène qui fourniront la lumière pour t vues nocturnes.

Le crépuscule tombe tandis d personne active fièvreusement les les artistes achèvent de s'habiller. la nuit est complète, des ordres gens, des torches s'allument don vont jeter des éclairs brusques su nettes et les piques...

Enfin, les gros projecteurs envo grilles leurs falseeaux lumineux. la formidable trépidation des m signal ! Puis une immense clameu se rue sur les portes massives, ct tingue plus qu'un enchevêtrement de bras qui s'agitent, d'armes b milieu de la fumée, enchevêtrem minutieusement réglé.

Puis tout s'apaise comme par u ment. La scène est terminée. Il commencer cependant, presque a le metteur en scène veut obtenir d effets, et la prise de vues se pr avant dans la nuit.

Ces mouvements de foule sont la seule difficulté que rencontre teur d'un tel film. Il faut songer, ple, à la gêne occasionnée par le de curieux venus pour assister à ment sans précédent. Ce voisina des ennuis courants du cinématogr pour ce film, l'afflux des badauds ment des difficultés ineroyables.

En effet, certaines scènes, repr jeune Dauphin en train de s'éba lieu du parc, ou la reine au re chasse, se déroulaient dans des d rels de plusieurs centaines de mèt fondeur. Si l'on développait en droite la distance qu'il fallait su chaque côté du « champ » de l'o obtiendrait un total de près d'un

On eut un peine inouie pour int cette zone aux promeneurs qui flân jour en grand nombre dans le p juste d'ajouter que le metteur en sc parmi ces promeneurs la plus gr plaisance, malgré leur curiosité am les enfants, s'entêtant à se mêler d causèrent de sérieux tracas.

Le résultat est venu heureseme ner les efforts du metteur en scène constitution sans précédent occ place d'honneur dans les annales

Nous terminerons en rapportan de M. Guillaume Danvers, l'un de les plus avisés et les plus sérieux

« C'est une jolie pour moi de po « et affirmer que « L'Enfant Roi « surpasse comme technique tout « vres qui ont été tournées sur « tion. »

LE TOURNANT F
c'est bien la quarantaine qui, à p
femmes, apporte un lourd fardeau
Il leur serait si facile, pourtant, d
par l'usage régulier du THÉ DES
Toutes Phies et Laboratoires Pale
Faure, Paris. La boîte 5 fr. franco