« RADIO-ROUBAIX » CHRONIQUE

La construction d'un haut-parleur électrodynamique d'amateur (SUITE)

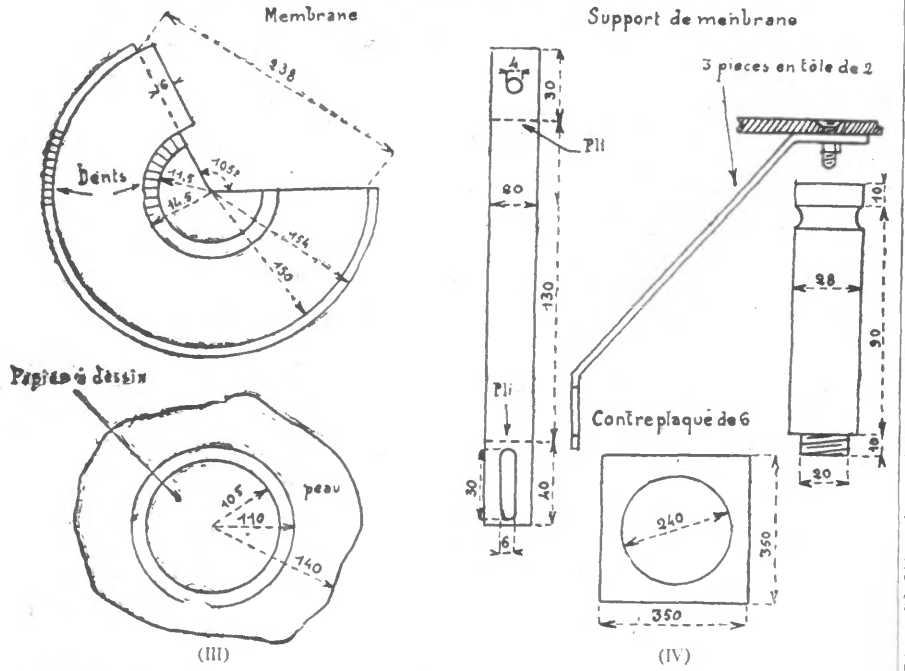

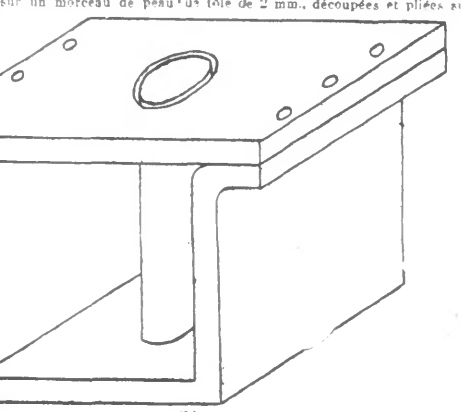

La membrane (Cliché III) sera découpée dans du papier à dessin moyen. On trace quatre cercles concentriques ayant respectivement pour rayons: 17,5, 20,5, 130 et 154 mm., puis on trace un secteur correspondant à un angle de 105° dont la corde, prise sur le cercle de 300 mm. de diamètre, a 238 mm.; on réserve, suivant le schéma, une bande de collage de 6 mm et on découpe le secteur tracé. Les deux petites couronnes extérieure et intérieure seront entaillées tous les 2 à 3 mm. pour constituer les dents de collage. On colle soigneusement la membrane et on maintient par quelques punaises la partie collée jusqu'à ce qu'elle soit sèche. La bobine mobile portant déjà la rondelle de centrage sera collée à l'intérieur des dents du cône.

D'autre part, sur un morceau de peau de chamois ou de tissu quelconque (même en plusieurs morceaux à condition qu'ils se joignent exactement), ayant au moins 22 cm. de diamètre, on colle au centre un disque de papier à dessin de 220 mm. de diamètre, sur lequel on a tracé également un cercle de 210 mm. de diamètre. On découpe ensuite suivant ce dernier cercle papier et peau ou tissu ensemble et on colle les dents extérieures du cône exactement sur la couronne de papier restant.

Support de membrane (Cliché IV). — Il est constitué par un carré de 35 cm. de côté de contreplaqué de 6 mm., percé au centre d'un trou de 24 cm. de diamètre. On colle la peau ou le tissu de la membrane sur ce support en centrant le cône le plus exactement possible. Trois petites bandes de tôle de 2 mm., découpées et pliées suivant le schéma, serviront à relier le support de membrane au pot lui-même. Les lumières ménagées dans le bas de ces bandes permettront de régler exactement la position de la bobine mobile par rapport au pot.

Enfin, pour terminer, nous donnons le schéma d'un pot (Cliché V), plus facile et moins coûteux à réaliser. Il est constitué par du fer plat de 90 × 10; d'une part, un morceau de 32 cm. environ plié en U; d'autre part, un morceau de 14 à 15 cm. faisant flasque supérieure. Cette dernière est percée au centre d'un trou de 32 mm.; l'U porte en son milieu le noyau en acier deux de 28, à frottement dur ou vissé ou encore maintenu par un écrou. La flasque est fixée sur le pot par six boulons de 6 serrés énergiquement.

Ce pot a l'avantage de présenter de moindres pertes magnétiques, n'ayant qu'un joint et, d'autre part, d'assurer une meilleure ventilation de l'enroulement d'excitation, étant ouvert sur deux faces. Les dimensions intérieures restent évidemment les mêmes que pour le pot cylindrique.

Nota. — Le support de 35 cm. de côté ne peut évidemment en aucun cas servir d'écran suffisant. Il est indispensable, pour avoir un fonctionnement satisfaisant, de fixer le haut-parleur sur un écran ayant au minimum 1 cm. d'épaisseur et 1 mètre sur 1 mètre. Une disposition assez pratique est d'employer un écran ayant la forme d'une caisse sans fond de 0,60 sur 0,60 et de 25 à 30 cm. de profondeur.

Le transformateur d'entrée de ce haut-parleur sera avantageusement comme rapport 30/1 pour une pentode et 20 à 25/1 pour une triode, suivant sa résistance interne.

Il est possible de modifier un peu, au goût personnel de chacun, la tonalité du haut-parleur en shuntant le primaire du transfo d'entrée par un condensateur de 5 à 30/1000 MF. Evidemment, plus sa valeur est grande, moins les notes aiguës sont rendues.

T. S. F.

Programmes du mercredi 13 janvier

RADIO P.T.T. NORD LILLE. — 12 h. 30. Concert : Ouverture de Comédie Espagnole (Kéler Béla-Weninger); Juliska czardas (Mercel Colin); Menuet bagatelle (Francis Thomé); La bal masque, fantaisie sur l'opéra (Verdi-Tavan); Petite suite (Busser-Mou-Mouton) : a) En sourdine; b) valse lente; c) vieille chanson; d) scherzetot; Sérénade anniversaire (Paul Lincke); Le sifleur et son chien (Pryor-Salabert); Moros y Cristanos, marche (José Serrano).

13 h. 30. — Informations, cours.

15 h. — Relais de l'Ecole Supérieure des P.T.T. pour la diffusion de la causerie organisée avec le concours de professeurs en Sorbonne par l'Association Française pour l'avancement des Sciences.

19 h. — Un quart d'heure de musique reproduite.

19 h. 45. — Cours, communiqués, informations.

19 h. 30. — Résultats du tirage des primes de la veille.

19 h. 45. — Du Studio de Paris : causerie sur Albert Samain, par M. Albert Acremant.

20 h. — Soirée littéraire organisée au Studio de Paris à l'occasion de l'anniversaire de la naissance de Molière. Au programme: Extraits du Misanthrope, de l'Avare et de Tartufe. — Vers 21 h. : Tirage des primes.

RADIO-PARIS (60 kw. 1.724,1 m.). — 7 h. 45, musique enregistrée. — 12 h. 30, concert de musique enregistrée : 1. Manon (Massenet); 2. Manon (Massenet); 3. Après un rêve (Fauré); 4. Parler pointu (M. Recagne-E. Recagne); 5. A l'aveuglette (Van Cailli-V. Marceau); 6. L'oeôm (Spencer-Bertel-Maubon); 7. Il est gentil (Bouquet); 8. Sous les ponts (V. Scotto, arr. Salabert). — 13 h. 5, musique enregistrée. Concert symphonique : Concerto Brandebourgeois n. 2 (Bach), par l'Orchestre Symphonique de Philadelphie; Symphonie fantastique, scène aux champs et marche au supplice (Berlioz), par l'Orchestre Symphonique de Paris; Shéhérazade, La fête enchantée; Asie (Ravel), chanté par Marcelle Gérar; Habanera (Louis Aubert), par la Société des Concerts du Conservatoire. — 18 h. 30, communiqué agricole. Causerie : « L'organisation du marché des vins », par M. Marrasse. — 19 h., deuxième causerie sur la littérature allemande : « Le moyen âge, la poésie chevaleresque et courtoise », par M. Tonnelat, professeur à la Sorbonne. — 19 h. 30, causerie médicale, par le docteur Weill-Hallé, médecin de l'hôpital des Enfants Malades. — 20 h., première leçon de diction par Lugne Poe. — 20 h. 40, chronique de la mode par Mlle Jeanne. — 20 h. 45, radio-théâtre : Les Documents de l'Histoire, recueillis par M. René Arnoud : « Napoléon parle » (La jeunesse et le mariage de Bonaparte). — 21 h. 30, radio-concert : Le ténor Di Mazzel, mélodies et chansons napolitaines; musique enregistrée : a) Sérénade (Gabriel Pierné); Maurita brillante (Giretti-Valente), par Maria Valente; a) Envoi de fleurs (Delmet); b) En revenant de la revue (Desormes), par Fred Gouin); Au fond du square (Bonincontro-Bousquet), par Bach; a) Dis-moi (Larrieu); b) Les Goélands (Boyer), par Damia; Le Rêve passe (Helmer-Krier), par l'orchestre Courtade.

TOUR EIFFEL (1.445,8 m.). — 17 h. 45, Journal parlé. — 19 h. 30, soirée récréative pour la jeunesse. — 20 h., concert de musique ancienne : La caravane (Grétry); Bergère légère (Weckerlin); Gavotte (Gossec-Windsperger); Andantino (Martini-Kreisler); Vielotre; Menuet du Bourgeois gentilhomme (Lully-Wekerlin); Rose et Coles (Monsigny); Ouverture du Jeune Henry (Méhul-Nardon); Adieux amer (Campra); Tambourin (Rameau-Salabert).

RADIO-STRASBOURG (345,2 mètres). — 11 h. 30, 13 h., concert de musique enregistrée. — 17 h., 18 h. 30, 19 h. 45, concert instrumental. — 20 h. 30, retransmission du récital de violon : Sonate en mi mineur (Vérésin); Suite en mi majeur (Bach); Papillons, Toccata (Schumann); Mélodie (Gluck); musique de ballet de Rosamonde (Schubert); Asturiana et Jota (de Falla); Liebeslied (Kreisler); Sonate (C. Franck). — 22 h. 30, [illegible] de musique de danse.

RADIO-TOULOUSE (385 m.). — 12 h. 45, petits ensembles. — 13 h., opéras-comiques. — 13 h. 15, orchestre symphonique moderne. — 17 h. 15, orchestre, opéras. — 17 h. 30, guitare hawaïenne. — 17 h. 45, danse. — 18 h., opéras, chant. — 18 h. 15, orchestre argentin. — 18 h. 45, orchestres divers. — 19 h., mélodies. — 19 h. 15, orchestre symphonique classique. — 19 h. 45, orchestre, opérettes. — 20 h., opéras-comiques. — 20 h. 15, musique militaire. — 20 h. 30, accordéon. — 20 h. 45, opérettes. — 21 h., orchestre symphonique moderne. — 21 h. 15, orchestre argentin. — 21 h. 30, orchestre viennois. — 22 h., concert radiodiffusé. — 22 h. 45, soli. — 23 h., l'heure des auditeurs.

BRUXELLES (20 kw. 509,3 mètres). — 12 h. 15, bulletin météorologique. Concert de musique enregistrée : 1. Benvenuto Cellini, ouverture (Berlioz); 2. Peer Gynt, suite n. 1 (Grieg) : a) Au matin, b) La mort d'Ase, c) Danse d'Anitra, d) Le hall du roi des montagnes; 3. Peer Gynt, suite n. 2 : a) Complainte d'Ingrid, b) Danse arabe, c) Retour de Peer Gynt, d) Chanson de Solveig; 4. Rhapsodie hongroise (Wladigeroff); 5. Rhapsodie hongroise n. 6 (Glazounow). — 17 h., récital de violoncelle donné par M. Fresin : 1. Sonate en sol majeur (Sammartini); 2. Adagio et allegro (R. Schumann); 3. a) Elégie (Massenet), b) Valse (J. Jongen), c) Arlequin (D. Popper). — 17 h., concert de musique enregistrée : 1. La Gioconda, danse des étudiants (Ponchielli); 2. Femmes viennoises, ouverture (Lehar); 3. Extraits chantés de No, No, Nanette (Tournade); Extraits chantés de Rose-Marie (Friml); 4. La reine Szardas, pot-pourri (Kalman); 5. Schwanda, le joueur de cornemuse, fantaisie (Weinberger); 6. Le pays des sourires, Sourire toujours (Lehar). — 18 h. 35, l'éducation physique, Causerie par M. L'Heureux. — 18 h. 30, concert de musique enregistrée : 1. Orphée aux enfers, ouverture (Offenbach); 2. Le roi d'Ys, duo du premier acte (Lalo); 3. La jolie fille de Perth, Quand la flamme (Bizet); Samson et Dalila, Printemps qui commence (Saint-Saëns); 4. Mireille, Chœur des Magnanarelles (Gounod); 5. Faust, trio final (Gounod); 6. Coppélia, ballet (Delibes). — 19 h. 15, les grands peintres belges du 19e siècle : M. H. Boulanger. Causerie par M. Van Zype, de l'Académie. — 19 h. 30, Journal parlé. — 20 h., radio-diffusion du concert donné à Verviers par la Société royale d'harmonie de Verviers, sous la direction de M. Rhené Bâton, chef d'orchestre des concerts Pasdeloup de Paris, et avec le concours de M. Alfred Dubois, violoniste, professeur au Conservatoire royal de Bruxelles : 1. Symphonie en si bémol (Chausson); 2. Symphonie espagnole (Lalo). — 20 h. 45, séance consacrée à la mémoire du poète belge Max Elskamp. Causerie par M. Louis Piérard. Lectures par Mme Madeleine Renaud-Thevenet. — 21 h., reprise du concert : 1. Procession nocturne (Rabaud); 2. Rondo capricieux (Saint-Saëns); 3. L'apprenti sorcier (Dukas). — 22 h., Journal parlé.

NATIONAL (Daventry) (5 xx, 1.554,4 m., 301,5 et 261,3 m.). — 12 h., concert. — 13 h. 15, récital d'orgue. — 15 h. 30, concert. — 16 h. 45, R. New à l'orgue. — 17 h. 15, l'heure enfantine. — 18 h. 30, les bases de la musique : sonates de Beethoven. — 20 h. 15, Le BBC Symphony orchestre : Symphonie n. 8 en si bémol mineur (Schubert); Nocturne pour quatre orchestres (Mozart); Symphonie n. 1 en do mineur (Brahms). — 22 h. 35, musique de danse.

MIDLAND REGIONAL (Daventry) (5 gb, 398,9 m.). — 12 h. 45, concert. — 17 h. 15, l'heure enfantine. — 18 h. 30, récital d'orgue. — 19 h. 15, musique légère : Orphée aux enfers (Offenbach); Souvenir méditation (Cilbulka); Le marchand de Venise (Sullivan); Bonn Brummel (Elgar); Petite coquette (Alette); Scherzo (Mendelssohn); Véronique (Messager). — 21 h., récital de piano. — 22 h. 40, musique de danse.

HUIZEN (1.875 m.). — 11 h., concert d'orgue de chambre. — 12 h. 30, concert. — 14 h., disques. — 15 h., concert. — 17 h., pour les malades. — 20 h. 30, concert : Hier Jesus, Gode eenige sone (Bach); Notre père (Rinck); Suite Holberg (Grieg); Symphonie inachevée (Schubert); [illegible] (Gade); Huit chansons nationales russes (Ljadow); Carnaval romain (Berlioz). — 22 h. 45, disques.

ROME (441,2 m.). — NAPLES (318,8 m.) — 11 h., musique reproduite. — 11 h. 45, concert vocal et instrumental. — 16 h. 30, concert vocal. — 16 h. 45, concert varié : La fausse jardinière (Mozart); Marche arabe (Ganne); Berceuse (Schumann); Valse en la mineur (Chopin); Cavalleria Rusticana (Mascagni). — 19 h., disques. — 20 heures, transmission d'opéra d'un théâtre.

LANGENBERG (472,4 m.). — 10 h. 20, concert d'œuvres du temps de Haydn. — 11 h., concert de disques. — 12 h. 5, concert. — 16 h., concert. — 19 h. 50, Le cacatoès vert, grotesque en un acte (Arthur Schnitzler).

Petite Correspondance

A. F. 84. — Cette expression s'applique aux beaux de terrains non bâtis ou de fermes. — **P. L. M.** — Il y a tellement de variété dans l'imposition des artisans, que nous vous conseillons de faire examiner votre cas particulier par le Contrôleur, 27, rue du Vieil-Abreuvoir. — **Eclair.** — On ne peut pas aggraver votre situation et, si le bail prend ces travaux. Par conséquent, si vous vous prêtez à ces transformations, vous avez le droit d'exiger un indemnisation sur tous les points que vous nous soumettez. Si on ne veut pas vous indemniser vous avez droit de vous opposer à ces travaux. — **Jeannot 1927.** — S'il n'apparaît pas sur le reçu que c'est un addédit, et si au contraire il est stipulé que c'est un loyer, il importe peu que ce soit le loyer d'un demi mois puisque les parties ont entendu par là arranger le paiement de façon à le faire coïncider avec le mois civil; il y a donc bien location et le propriétaire en vous demandant le paiement de l'autre moitié du mois ne fait qu'exiger le minimum. — **Trop confiant 29.4.** — Voyez un avocat. — **Un Réhabilité.** — Nous n'osons pas vous affirmer que cette mention ne figure plus au bulletin n° 2, c'est à dire au bulletin réclamé par les administrations; au surplus pour savoir si vous êtes amnistié, il faudrait connaître la nature du délit. — **Binocle.** — Si la location est antérieure au 30 juin 1929, vous avez droit à la prorogation, et un locataire principal ne peut pas exercer le droit de reprise. Si vous êtes entré après le 29 juin 1929, le locataire principal a le droit de reprendre les appartement sous loués. — **Mal de pott.** — Vous ne nous dites même pas de quelle pension il s'agit. — **152 Pélicéisien.** — Veuillez vous adresser au recrutement place aux Bleuets, à Lille. — **Matricule 719.** — Vous ne nous dites rien de votre situation comparée à la sienne, il n'apparaît cependant pas que votre locataire soit privilégié et par conséquent vous pouvez lui donner congé après un congé pour huissier donnant six mois de préavance. — **Atlas.** — Chez n'importe quel bonguiniste. — **Aurélie 15** — 1° oui; 2° veuillez vous adresser à la mairie bureau militaire. — **1 M.** — Vous êtes Français, de moins si vous résidez en France au moment de votre majorité. — **Deux entêtés.** — Nous le croyons sans pouvoir vous l'affirmer. — **A. B. C.** — Aucunement car ce ne sont pas des réparations locatives et quand on parle de souffrir les grosses réparations, cela n'a signifié que qu'il faut en supporter pécuniairement la charge. — **542.** — Vous auptatons; de plus il faut connaître la compère certainement une modification à votre ration de votre produit pour savoir s'il n'y a pas exercice illégal de la profession de pharmacien. — **Jean Jeanne 2.** — Nous estimons qu'il s'agit là des mutilés de guerre. — **M. V. 331.** — Une déclaration au registre du commerce, une aux Contributions directes pour la patente, et une aux indirectes pour le chiffre d'affaires. — **498-419.** — 1° Vous pouvez réclamer, si le locataire accepte un forfait pour les contributions, un loyer de 41.30; 2° Nous croyons aussi que vous avez la priorité; 3° le congé doit être donné par huissier avec une préavance de six mois et en respectant les usages locaux. — **A. S. D. 18.** — Vous ne serez imposé sur le revenu que si vous touchez plus de 1.500 fr. de revenus de vos valeurs mobilières. — **Nom 18.** — Nous vous conseillons de vous adresser à la caisse La Famille, rue du Château, à Roubaix. — **Rosette.** — Voyez la Mairie.

BOURSE DE LILLE

du mardi 12 janvier 1932

(Le premier chiffre indique le cours précédent, et le second chiffre, le cours du jour.)

VALEURS EN HAUSSE

Auiche, action, 1.550—1.580. — Anzin, action, 1.190—1.200. — Béthune, 5.500—5.700; 10e, 532—575. — Blanzy, 570—572. — Bruay, 2.250—2.300. — Courrières, 349—392. — Escarpelle, 2.600—2.700. — Lens, 388—405. — Liévin, 234—244; coup. 30, 7.025—7.300. — Marles 70 %, 574—595. — Vicoigne-Nœux, 601—624. — Crédit du Nord, 575—585. — Energie Electrique du Nord, 569—600. — Aciéries Blanc - Misseron, 52—55. — Aciéries Longwy, 478—522. — Aciéries Sambre-et-Meuse, 1.175—1.235. — Ateliers Chantiers Caill, 285—310. — Denain-Anzin, 1.120—1.137. — Arbel, 356—360. — Aciéries Nord-Est, 453—490. — Franco-Belge matériel chemin de fer, 1.220—1.260. — Sequelle-Maubeuge, 1.118—1.175. — Kali, 1.198—1.230. — Lille-Bonnières, action, 350—360. — Raffinerie Pétroles, action, 144—145.50. — Agache Fils, 235—240. — Kuhlmann, 305—332. — Glaces et Verres S.P.C., 3.045—3.105. — Saint-Gobain, 1.870—1.900.

VALEURS EN BAISSE

Bruay, 10e, 1.176—1.175. — Dourges, 1.245—1.240. — Ostricourt, 1.089—1.084. — Thivencelles, 178—170. — Fives-Lille, 900—898. — Jeumont, 466—462. — Lille-Bonnières, part, 660—650.

VALEURS STATIONNAIRES

Grabownika, action, 47.50; part, 465. — Silva Plana, part, 130. — Ciments Boulonnais, 345. — Le Blan, 403. — Tiberghien, action, 355.

BOURSE DE BRUXELLES

du mardi 12 janvier 1932

Rentes belges. — Belge 2e série, 72. — Int à primes 1920, 477.50. — Restaurat. Nationale, 85. — Chemins de fer belges C. à G., 354; H.I.J., 445. — Dommages de guerre 1922, 240; 1923, 504. — Consolidés 1921, 95.

Emprunts provinces et villes. — Anvers 1903, 78.25. — Bruxelles 1902, 60. — Bruxelles Maritime, 64. — Congo (Primes) 1888, 117. — Gand 1893, 58.25.

Banques. — Banque de Bruxelles, 650. — Banque Nationale, 2.500. — Société Générale, 4.475.

Métallurgie. — Aciéries d'Angleur, 430. — Armes de guerre, 3.0. — Baume Marpent (fond.), 3.275. — Cockerill, 1.220. — Espérance Longdoz - Liége, 2.255. — Ougrée - Marihaye, 1.450. — Providence (Forges), 8.000. — Sambre-Moselle, 2.150. — Thy-le-Château (Hauts Fourneaux), 3.250.

Charbonnages. — Amercœur, 1.625. — Bonne Espérance Batterie, 1.785. — Courcelles Nord, 1063. — Gosson-Lagasse, 1.400. — Levant du Flénu, 2.240. — Noël Sart Culpart, 9.000. — Nord Charleroi, 2.375 — Produits du Flénu, 1.875. — Réunis de Charleroi, 605. — Sacré Madame, 2.225. — Tren Kaisin, 330. — Unis Ouest de Mons, 455.

Zincs, plombs et mines. — Asturienne des Mines, 168. — Overpelt, 400. — Vieille Montagne, 1.610.

Glaceries, verreries. — Benn. Biv Ceuve, pr., 480.

Industries diverses. — La Lainière Escaut (priv.), 450. — Sofina ord., 10.600.

Valeurs coloniales. — Cie du Kassaï, 10e part, 154. — Katanga priv., 29.750. — Katanga ord., 26.450. — Union minière (d.), 3.550. — Union minière (d.), 3.310.

Actions étrangères. — Canadian Pacif (1re), 511. — Brazilian Tract. ord., 379, titre 4, 379. — Luxembourg Burbach-E.-D., 2.600.

Communiqué par le Crédit du Nord Belge de Bruxelles. (Succurs. Courtrai, Gand, Tournai, Menin, Mouscron).

TOUX — BRONCHITE ASTHME

AMÉLIORATION RAPIDE ET GUÉRISON par les célèbres remèdes du **Docteur DAMMAN, à base d'extraits de plantes,** prouvées par ceci :

« J'ai commencé votre traitement depuis **six jours, je tousse beaucoup moins, je respire plus librement,** je me sens plus énergique. Je suis cependant très fortement atteint, car j'ai dû renoncer à mon métier par ordre de trois médecins. Le moindre mouvement m'était défendu et voilà que, sur cinq jours, je suis devenu un tout autre homme.

» A. Dumoulin, à Seraing (Belgique). »

Demandez circulaire explicative P 110 au **Docteur DAMMAN,** 77 rue du Trône à Bruxelles (Belgique), ou Ph**e Mascief,** 18, rue Carnot, Tourcoing, en expliquant bien pour quelle maladie. 62684

BOURSE DE COMMERCE DE PARIS du 12 (Clôture)

Blés. — Tendance ferme. — Cote officielle, 155.00; Base de liquidation, 74 kilos; Courant, 166.75, 167.00, 166.75, payés; prochain, 168.75, 169.00; 4 de janvier, 169.00, acheteur; mars-avril, 170.50, payé; 4de mars, 170.00, payé; mai-juin, 168.75, 169.00.

Farines. — Sans affaires. — Fleur de consommation, 233.00; Courant, 215.00; prochain, 216.00; 4 de janvier, 217.00, vos vendeurs; mars-avril, inrotés; 4 de mars, 215.00, acheteur; mai-juin.

Avoines. — Tendance ferme. — Courant, 98.50, payé; prochain, 98.50, payé; 4 de janvier, 98.00, acheteur; mars-avril, 98.00, payé; 4 de mars, 97.75, 98.2; mai-juin, 97.50, 98.00.

Seigles et orges. — Tous incotés.

MARCHÉ AUX VEAUX de La Villette du 12 1re qualité, 14.60; 2e qual., 12.20; 3e qual., 10.80. Tendance bonne.

Chronique de l'Enseignement

ROUBAIX. — **Section artistique de l'Amicale Pierre-de-Roubaix.** — Répétitions d'opérette, chœurs, mercredi 13 et jeudi 14 janvier, à partir de 19 h. 30.

CHRONIQUE MEDICALE

Attention à vos nerfs

Des maux de tête intolérables, des névralgies dans tous les membres et dans le dos, une lassitude extrême, la perte de mémoire, agitation, mauvaise humeur, irritabilité, éblouissements, palpitations, angoisses, sensibilité excessive à l'égard des bruits, idées noires, tremblement des mains et des genoux à la moindre émotion, bourdonnements d'oreilles, goûts bizarres, tristesse sans cause, timidité, indécision, tels sont les principaux signes de la dépression nerveuse. Le malade las de souffrir sans arrêt en arrive à se dégoûter de tout et à désespérer de la vie. Vous qui présentez quelques-uns de ces symptômes démoralisants, ne vous abandonnez plus à cette morne mélancolie, réagissez, prenez courage et faites une cure de NERVITAL. Le NERVITAL est le nutritif le plus efficace et le plus sûr du système nerveux. Il donne à tous l'énergie et la santé.

Vous qui souffrez, faites un essai absolument gratuit avec ce précieux NERVITAL. Ecrivez votre adresse à la direction du NERVITAL (rayon K), 14, rue de Wattignies, Paris (12e), et vous recevrez gratis et franco un échantillon de ce précieux aliment nervin accompagné d'un livre très intéressant sur les affections nerveuses 23377d

Vous pourrez faire des échanges si vous lisez les annonces.

Douleurs Musculaires?

Après une journée fatigante, voici un soulagement rapidement obtenu

Appliquez le Sloan doucement. Il pénètre tout de suite, fait circuler une douce chaleur à travers les articulations et les muscles et fait disparaître les douleurs. Le Sloan est sans rival pour les athlètes, pour les personnes qui travaillent à l'extérieur et pour ceux qui sont exposés aux intempéries. Employez-le contre **Rhumatismes, Lumbago, Sciatique, Rhumes, Entorses et Contusions.** Le Sloan est économique : un flacon dure longtemps. Prix : frs 8.50 le flacon dans toutes les Pharmacies.

LINIMENT SLOAN
CALME LA DOULEUR

BOURSE DE PARIS DU MARDI 12 JANVIER 1932

VALEURS	Cours Préc.	Cours du Jr
3 % perpétuel	78.50	79.15
3 % amortissable	84.75	—
3 ½ % amortiss.	—	—
5 % 1915-1916	101.15	101.75
4 % 1917	96.10	96.15
4 % 1918	95.95	95.60
5 % 1920	124.80	125.40
6 % 1920	402.50	402.70
4 % 1925	109.0.	109.30
6 % 1927	106.50	106.70
5 % 1928	100.05	100.60
P.T.T. 5 % 1928	307.00	309
— 4 ½ % 1929	301.00	301
3. Très. 5 % 1924	740.00	741.50
— 7 % 1926	549.50	548.50
— 7 % 1927	568.50	570.00
Caisse Autonome	999.50	1000
Créd. Nat. 5 % 1919	599.00	596.00
— oblig. 5 % 1920	531.00	532.00
— bons 6 % 1921	527.00	527.00
— 6 % févr. 1922	524.50	524.50
— 6 % juil. 1922	530.00	530.00
— 6 % janv. 1923	541.50	541.50
— 6 % juin 1923	534.00	535.00
— 6 % janv. 1924	539.00	541.00
Emp. int. 5 ½ % 1930	135.00	135
Banq. France (n.)	14.000	14.430
Banq. Algérie (n.)	8.800	8.950
B. Nat. de Crédit	—	—
B. Paris, Pays-B.	1095	1158
Banq. Transatlant.	405	410
Banq. Union Paris	329	350
Cie Algérienne	4068	4195
Compt. Nat. d'Esc.	1.0[illegible]	1135
Crédit Com. France	626	658
— Foncier France	4325	4325
— Lyonnais	1540	1560
— Mobil. Français	333	352
Sté Générale (n.)	997	1040
Sante Foncière	753	755
Suez	10.400	12.970
Métropolitain Paris	1180	1200
Distr. Paris d'Electr.	2.650	2100
Electricité (C.G.E.)	1957	2000
Thomson-Houston	292	314
Forges, Ac. N. et Est	485	500
Trél. Lam. du Havre	370	415
Mines de Courrières	383	395
Mines de Lens	387	405
Bolée	75.50	80.00

VALEURS	Cours Préc.	Cours du Jr
Kuhlmann (Etabl.)	318	331.00
Chargeurs Réunis	483	480
Transatlant. nouvelle	106	110.00
Eusse Cons. 1re et 2e s.	3.75	3.75
— 5 % or 1906	3.25	3.20
Serbie 4 % am. 1895	60.75	62.10
Turc Dette ot. unf.	4750	4795
Turc Dette 5 % 1914	1450	1492
Banque Nat. Mexique	148.00	154.00
Banq. Imp. Otto 250 f.	314	323
Crédit fonc. Egyptien	1525	1550
Central Mining	494	520
Lalla Karaidin	—	30.00
Caoutchoucs (Fin)	56.25	60.50
Colombia	44.00	48.00
De Beers (ordin.)	292.00	308
France-Wyoming ord.	427.00	435.50
Huiles de Pétrole	189.00	203.00
Malacca (ord.)	69.00	73.50
Phosph. Constantine	244.00	257.00
Phosph. Tunisiens	67.00	68.50
Tubize (Soie) priv.	106.00	117.00
Albi	384	391
Bruay	2260	2320
Omnium Int. Pétr.	20.00	75.00
Royal Dutch	11.505	12.150
Aciéries de France	—	456
— de Longwy	490	520
Fives-Lille	910	940
Forg. et Ac. Marine	525	555
Forg. C. El. Jeumont	460	480
Senelle-Maubeuge	1145	1175
Ébfhune	5500	5580
Marles	580.00	580
Vicoigne-Nœux	600	630
Dép. Nord 6 % 1921	—	589
Bons Foncier 1887	67.00	66.75
Bons Foncier 1888	64.75	64.50
Banque Indo-Chine	3380	3425
Banque Pays Nord	—	—
Crédit Indust. Lib.	1440	1440
Crédit Fonc. Colonial	402	400
Sté Fin. Cuiv. et Pyr.	235	232
Sté Gén Als. Banq.	905	905
Sté Marseill. Crédit	620	600
Sté Nancéenne Créd.	262.00	264.50
Magas. Gén. Paris	1739	1768
Eaux (Cie Génér.)	1460	1505
Air comprimé	1305	1305

VALEURS	Cours Préc.	Cours du Jr
Electricité de Paris	1043	1095
Havraise En. Elect.	1218	1225
Ouest-Lumière	455	450
Téléphones	505	505
Gaz et Eaux	904	910
Gaz France-Etrang.	1740	1850
Gaz de Paris	478	480
Aciéries Micheville	639	660
Châtillon-Commentry	1995	2005
Métaux (Cie franç.)	1490	1520
Charbon. Tonkin	2045	2045
Commentry-Fourch.	660	—
Dynamite (Centre)	1800	1785
Saint-Gobain	1870	1935
Distiller. Indo-Chine	545	535
Sucrer. brésiliennes	470	470
Sucreries coloniales	90.00	94.00
Etabl. Bokanowski	426	430.00
Cie fr. Afriq. Occid.	1465	1400
Banque d'Athènes	—	—
C. Fonc. Fr.-Canad.	3900	4150
Télégraphes Nord	—	4640
Liévin (Coup. 30)	7.000	7.275
CHEMINS DE FER		
Est	875	901
Lyon	1235	1250
Midi	1000	990
Nord	16.5	1720
Orléans	1175	1250
VILLE DE PARIS		
1871 3 % r. à 400 fr.	391.00	391.00
1875 4 % r. à 500 fr.	495	492.00
1876 4 % r. à 500 fr.	498	490.00
1892 2 ½ r. à 400 fr.	296.50	296.00
1894-96 2 ½ r. 400 fr.	295	297.00
1898 2 % r. à 500 fr.	332.00	[illegible]
1899 2 % Mét. r. 500	334	331
1904 2½ M. 500-1000	346	345
1905 2 % r. à 100 fr.	409.50	409
1910 2 % Mét. r. 400	316.50	316.00
1910 3 % r. à 400 fr.	319.50	315
1912 3 % r. à 300 fr.	270.00	270.00
1919 5 % r. à 500 fr.	270.00	504
1922 obl. déc. 6 %	509	512
1923 6 % déc. r. 500	542	541
1924 6 ½ déc. r. 500 fr	519	526

VALEURS	Cours Préc.	Cours du Jr
COMMUNALES		
Com. 1879 2.60 r. 100	498	498.00
— 1880 3 % r. 500	520	515
— 1891 3 % r. 400	319.50	318.50
— 1892 2.60 r. 500	365	372.00
— 1899 2.60 r. 500	365	364.00
— 1906 3 % r. 500	400	398
— 1912 3 % r. 250	205	204.00
— 1922 6 % r. 500	—	—
— 1923 6 % r. 120	—	—
— 1926	710	744.00
— 1931 4 %	979	978
FONCIÈRES		
1879 3 % r. 500 fr.	515	514
1883 3 % r. 500 fr.	335	337
1885 2.60 r. 500 fr.	355	355.00
1895 2.80 r. 500 fr.	364	372.00
1903 3 % r. 500 fr.	398	396.00
1908 3 % r. 250 fr.	204.00	206
1913 3 ½ r. 500 fr.	414	412.00
1913 4 % 500 fr.	478	479
COURS DES CHANGES		
Londres	86.19	37.12
New-York	25.50	25.52
Allemagne	—	—
Belgique	354.00	354.25
Argentine	—	—
Danemark	473	—
Espagne	215.00	215.25
Hollande	1023.2	1023.5
Italie	129.00	128.85
Norvège	468	—
Pologne	285.50	286.50
Portugal	—	—
Prague	75.70	75.60
Roumanie	45.47	—
Suède	483.00	480.00
Suisse	497.00	497.00
Vienne	—	—

LE HAVRE — AMÉRIQUE — LIVERPOOL — SAKELS — UPPERS — NEW-YORK

Prix en francs aux 50 kilos — Prix en Pences à la livre anglaise — Prix en cents

| Clôt. Préc. | 10 h. | 4 h. | H. | B. | Clôt. Préc. | Ouvert | Clôt. | H. | B. | MOIS de livraison | Clôt. Préc. | Clôt. | H. | B. | Clôt. Préc. | Clôt. | H. | B. | Clôt. Préc. | Ouvert |